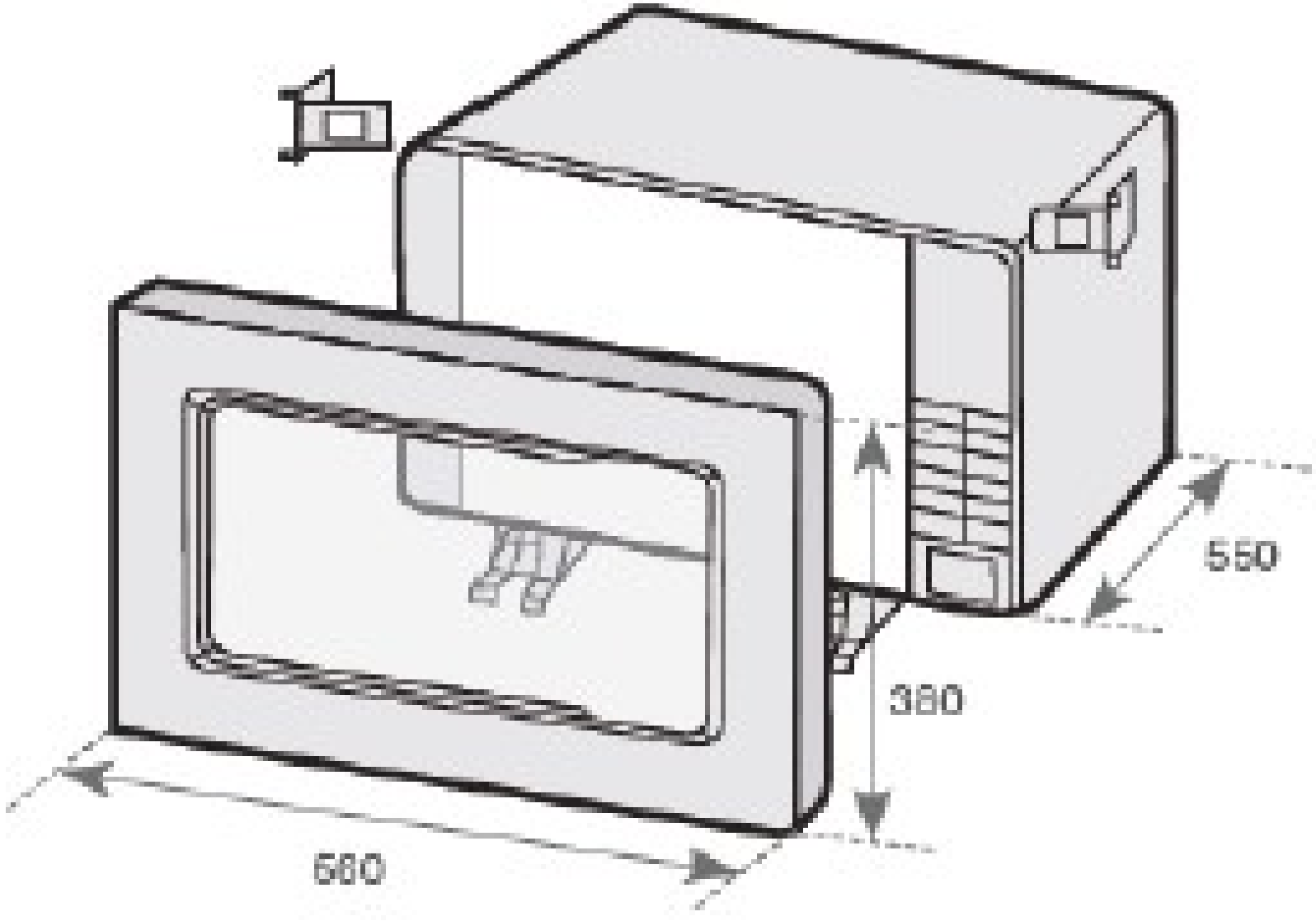
550
380
560